Seitenansicht / side view / vue de côté

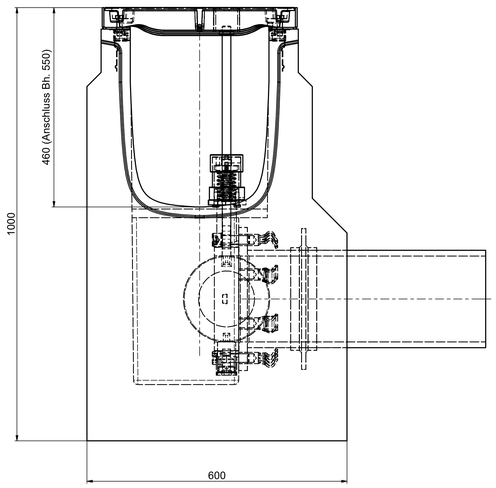

Schnitt / section / coupe E-E

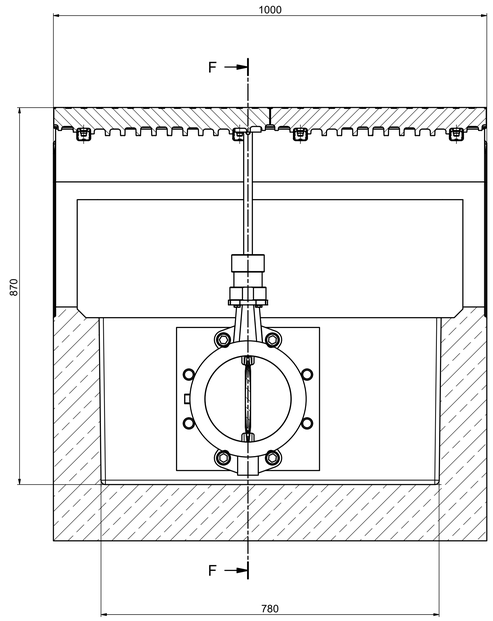

Schnitt / section / coupe F-F
(ohne Abdeckungen und Zwischenflanschklappe /
without cover and shut-off valve /
sans recouvrement et vanne d'arrêt)

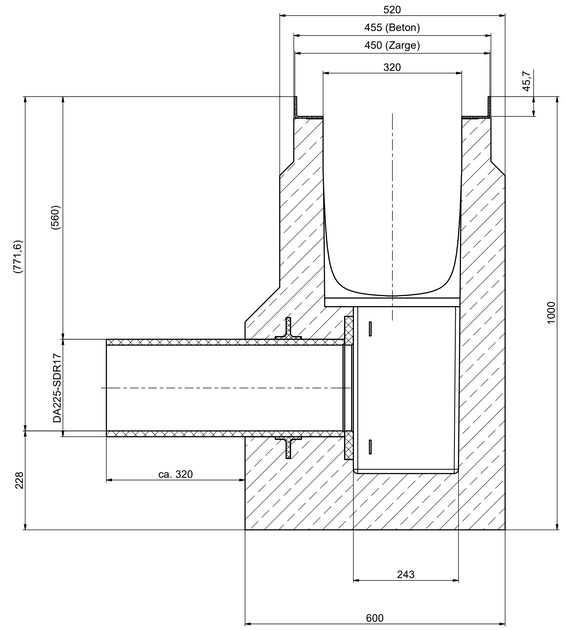

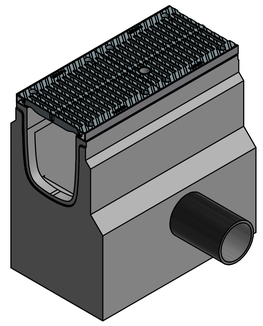

3D (1 : 10)

Draufsicht / top view / vue de dessus
(ohne Abdeckungen / without cover / sans recouvrement)

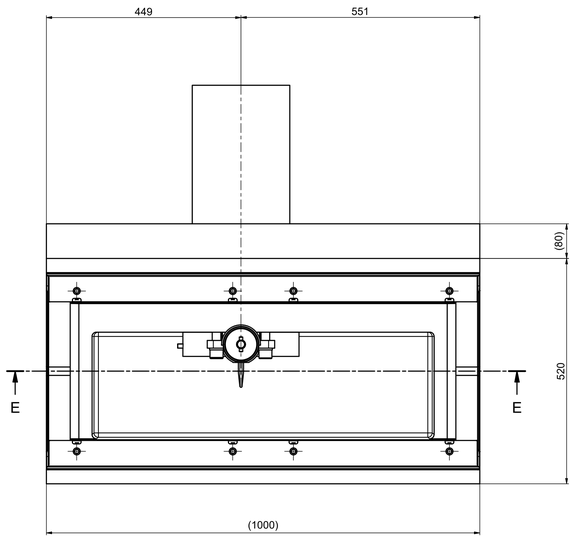

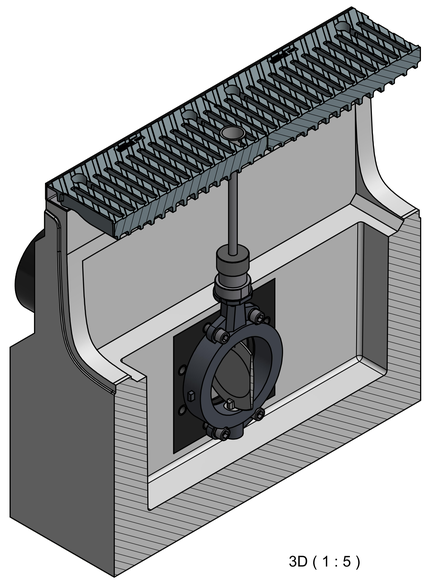

3D (1 : 5)

Vertraulichkeit dieser Unterlage ist zu wahren. Schutzvermerk DIN 34 beachten.

BIRCO GmbH
Herrenpfädel 142
76532 Baden-Baden

	Datum	Name
gez.	12.09.2018	HOF
gepr.		
ges.		

BIRCOsir SKK NW 320 Bl.1m. mit man. Absperrklappe Abl. PEHD DA225 Kl. F900

BIRCOsir NW 320 Shut-off outfall unit with PEHD pipe support DA225 cl. F 900

BIRCOsir DN 320 avaloir lg. 1,0m avec tuyau PEHD DA225,vanne d'arrêt cl.F900

Maßstab : 1 : 5

Zeichn. Nr. 300200339_24095_i_KD

CAD A0